Datablad

Varenummer: 2310419791
Beskrivelse: E+G Topbeslag til sidemontering
TLSB-60-SST

Mål

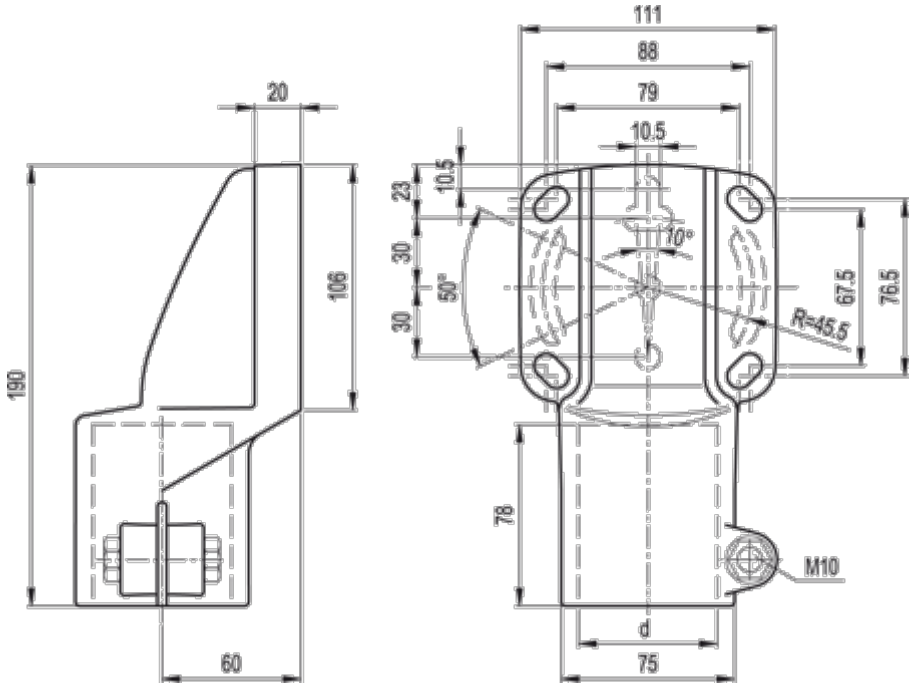

d (tomme) = 2 GAS
d mm = 60,3
Vægt (g) = 425

Dokumenter, målskitser og brochurer af enhver slags kan indeholde fejl for hvilke Brd. Klee A/S ikke hæfter.